PUNTI DI CHIUSURA ANTIEFFRAZIONE

2,5 | Ø8

Punti di chiusura antieffrazione | Burglary-resistant locking points | Points de fermeture antieffraction | Puntos de cierre anti-efracción

Punti di chiusura con perno a funghetto, blocchetti di copertura aggancio astina, blocchetto anti-sollevamento verticale, blocchetto anti-sollevamento orizzontale, braccio anti effrazione in acciaio inox e zama.

Closing point with "T" pin and antilift-off hook, covering elements for clasping rod, antilift-off vertical block, antilift-off horizontal block, opposite clasping arms in stainless steel and zamak.

Points de fermeture avec pivot champignon et gâche anti levage, blocs de couverture accrochage tringle, bloc anti-levage vertical, bloc anti-levage horizontal, bras avec accrochage inverse en acier inox et zamak.

Puntos de cierre con pernio en "T", bloque de cobertura para agarre de pletina, bloqueo anti elevación vertical y horizontal, compás anti- efracción en acero inox y zamac.

ART.	TUTTI | ALL | TOUS | TODOS			
Imballo | Package | Conditionnement | Embalaje	50 Pz.			
Finiture disponibili | Available finishes Finitions disponibles | Acabados disponibles	1	2	3	4

Art. 4247.2 | 4247.7
Lavorazione astine
Rods machining

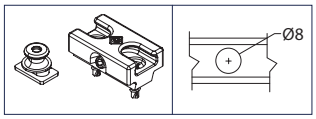

Art. 4247.6 | 4247.8
Lavorazioni astine
Rods machining

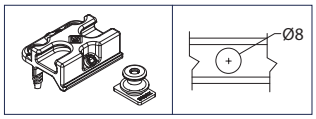

Art. 4247.2
Punto di chiusura antieffrazione con base in zama
Anti-burglar locking-point with zamak plate

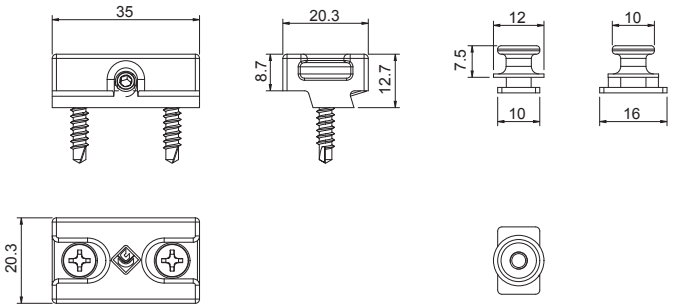

ART.	NODO | *SECTION*
4247.2	A01 - A02 - A03 - A05 - A06 B01 - B02 - B03 - A20 - A21 - A22

Art. 4247.7
Punto di chiusura antieffrazione con base inox
Anti-burglar locking-point with stainless steel plate

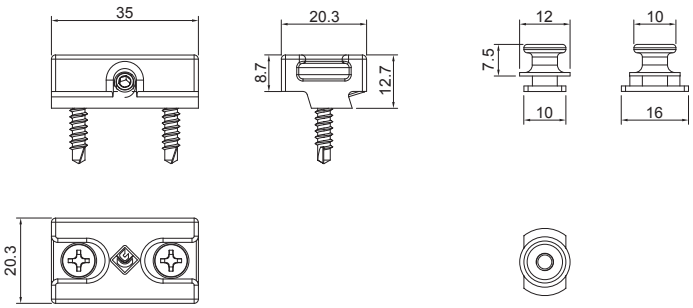

ART.	NODO | *SECTION*
4247.7	A01 - A02 - A03 - A05 - A06 B01 - B02 - B03 - A20 - A21 - A22

Art. 4247.6
Punto di chiusura antieffrazione con base in zama
Anti-burglar locking-point with zamak plate

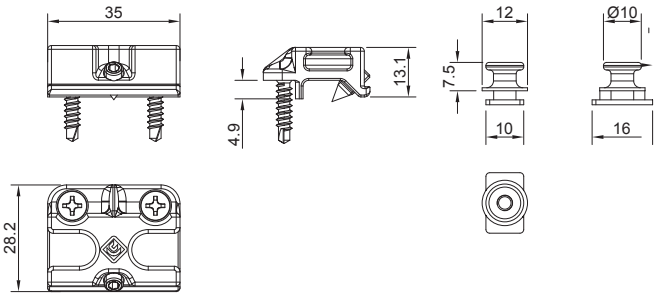

ART.	NODO | *SECTION*
4247.6	A08 - A23 - B04

Art. 4247.8
Punto di chiusura antieffrazione con base inox
Anti-burglar locking-point with stainless steel plate

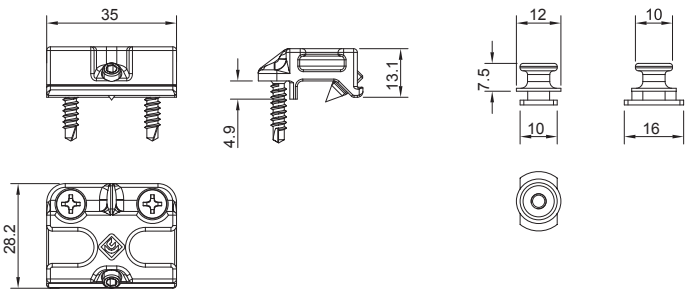

ART.	NODO | *SECTION*
4247.8	A08 - A23 - B04