ECLISSE ATTACCHI PER MANIGLIONE (ALLUMINIO)

3 10

Viti in alluminio estruso, basette in zama, perni in acciaio zincato.

Extruded aluminum screws, zamak base plates, galvanized steel pins.

Vis en aluminium extrudé, embase en zamak, pivots en acier zingué.

Tornillos de aluminio extruido, placas de zamac, pernios de acero galvanizado.

ART.	5231.3			
Imballo Package Conditionnement Embalaje	1 Kit			
Finiture disponibili Available finishes Finitions disponibles Acabados disponibles	1	2	3	4
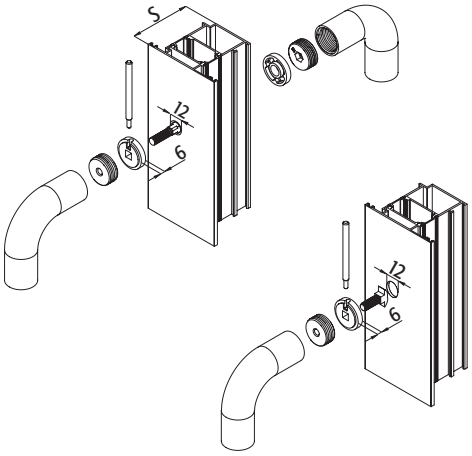
ART.	DESCRIZIONE	S
5231.3	Fissaggio doppio per porte alluminio, legno, ferro, PVC *Double fixing-aluminium, iron, PVC, doors*	max 65
5231.4	Fissaggio doppio per porte alluminio, legno, ferro, PVC *Double fixing-aluminium, iron, PVC, doors*	max 85
5232.3	Fissaggio singolo per porte alluminio, ferro *Single fixing-aluminium, iron, doors*	-----